LOCATION HAULOTTE H21 TX

NA 21

Descriptif	Caractéristiques
ID/Réf	NA 21
Modèle	HAULOTTE H21 TX
Hauteur de travail	20,08 m
Hauteur de plancher max	18,80 m
Déport max de travail	17,20 m
Longueur	9,10 m
Largeur	2,48 m
Hauteur en position de transport	2,86 m
Empattement	2,49 m
Garde au sol	0,35 m
Rotation de la tourelle	360° CONTINUE
Rotation de la nacelle	2*90°
Dimension maxi nacelle	1800*800
Charge utile en nacelle	230,00 kg
Pente admissible	5°
Poids total	11 750 kg
Rayon de braquage	61,50 m
Énergie	Diesel
CACES® requis	R486 - cat. B

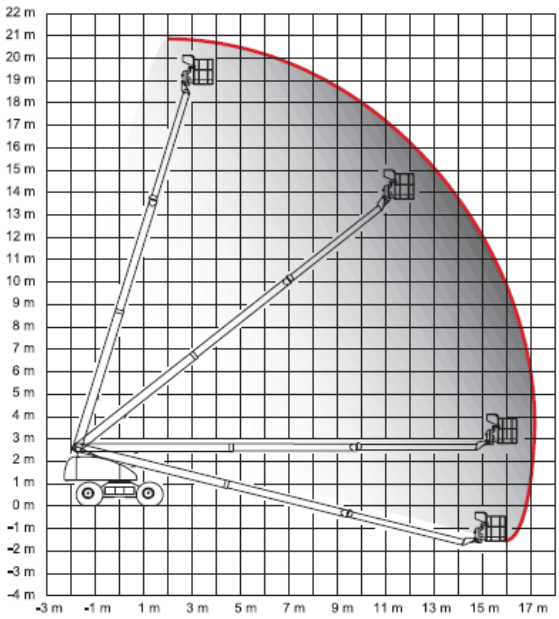

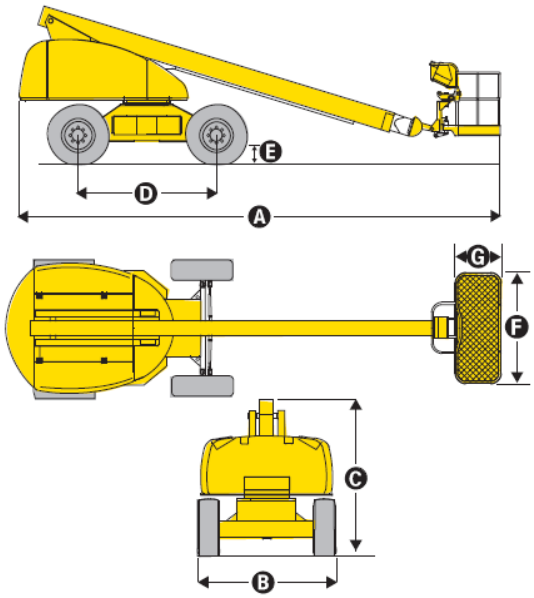

Grenoble: 04 76 98 81 82

Lyon: 04 37 49 12 72

www.smmi-nc.fr