LOCATION JLG 340 AJ

NA 12

Descriptif	Caractéristiques
ID/Réf	NA 12
Modèle	JLG 340 AJ
Hauteur de travail	12,00 m
Hauteur de plancher max	10,33 m
Déport max de travail	6,06 m
Longueur	5,52 m
Largeur	1,93 m
Hauteur en position de transport	2,00 m
Empattement	1,87 m
Garde au sol	0,24 m
Rotation de la tourelle	355°
Rotation de la nacelle	2*90
Dimension maxi nacelle	1520*760
Charge utile en nacelle	230,00 kg
Pente admissible	3°
Poids total	4 400 kg
Rayon de braquage	39,60 m
Énergie	Diesel
CACES® requis	R486 - cat. B

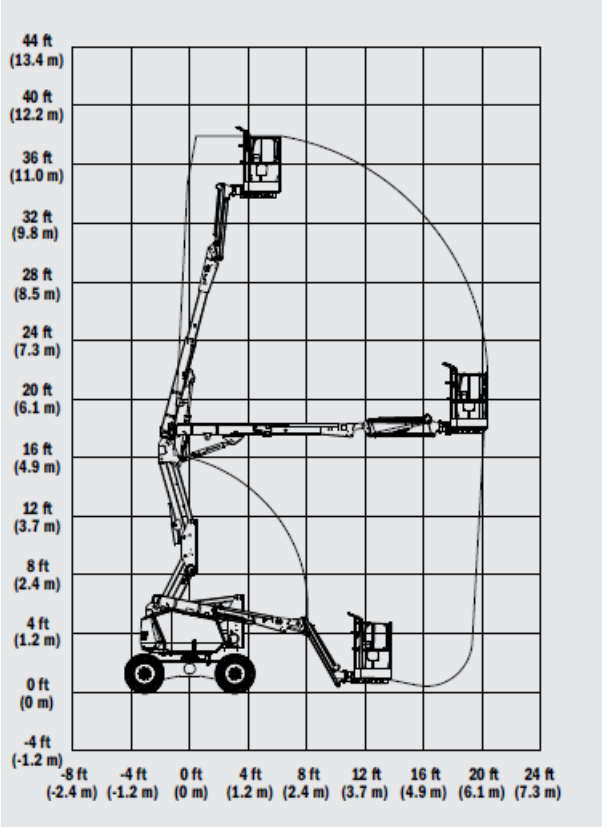

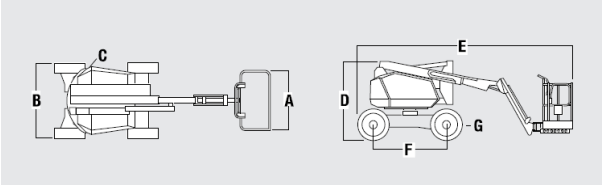

Grenoble: 04 76 98 81 82

Lyon: 04 37 49 12 72

www.smmi-nc.fr