LOCATION HAULOTTE HA 120 PX

NA 12

Descriptif	Caractéristiques
ID/Réf	NA 12
Modèle	HAULOTTE HA 120 PX
Hauteur de travail	12,40 m
Hauteur de plancher max	10,40 m
Déport max de travail	6,60 m
Longueur	5,50 m
Largeur	1,90 m
Hauteur en position de transport	2,20 m
Empattement	1,92 m
Garde au sol	0,26 m
Rotation de la tourelle	350°
Rotation de la nacelle	2*90
Dimension maxi nacelle	1500*800
Charge utile en nacelle	230,00 kg
Pente admissible	5°
Poids total	5 620 kg
Rayon de braquage	38,50 m
Énergie	Diesel
CACES® requis	R486 - cat. B

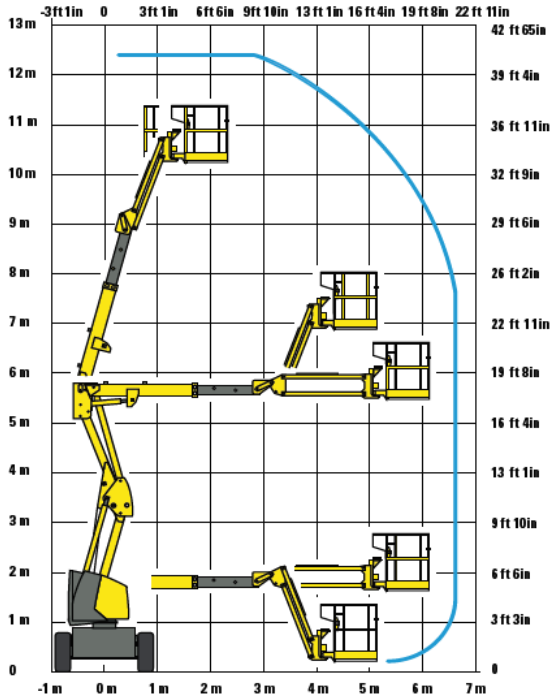

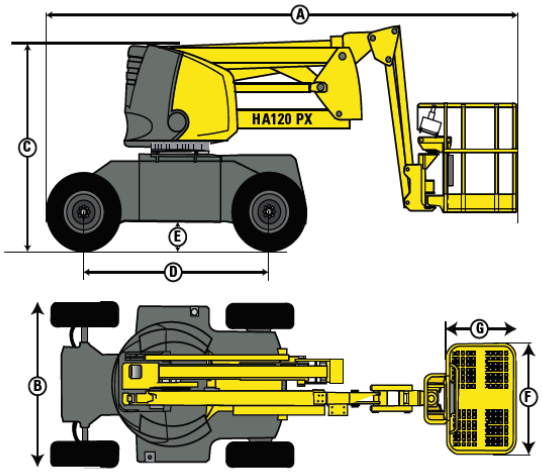

Grenoble: 04 76 98 81 82

Lyon: 04 37 49 12 72

www.smmi-nc.fr