LOCATION JLG M 600 JP

NA 20

Descriptif	Caractéristiques
ID/Réf	NA 20
Modèle	JLG M 600 JP
Hauteur de travail	20,39 m
Hauteur de plancher max	18,39 m
Déport max de travail	13,54 m
Longueur	10,15 m
Largeur	2,42 m
Hauteur en position de transport	2,54 m
Empattement	2,74 m
Garde au sol	0,30 m
Rotation de la tourelle	400°
Rotation de la nacelle	2*90 + 2*90(PENDULAIRE)
Dimension maxi nacelle	1830*760
Charge utile en nacelle	230,00 kg
Pente admissible	3°
Poids total	7 350 kg
Rayon de braquage	46,40 m
Énergie	Électrique
CACES® requis	R486 - cat. B

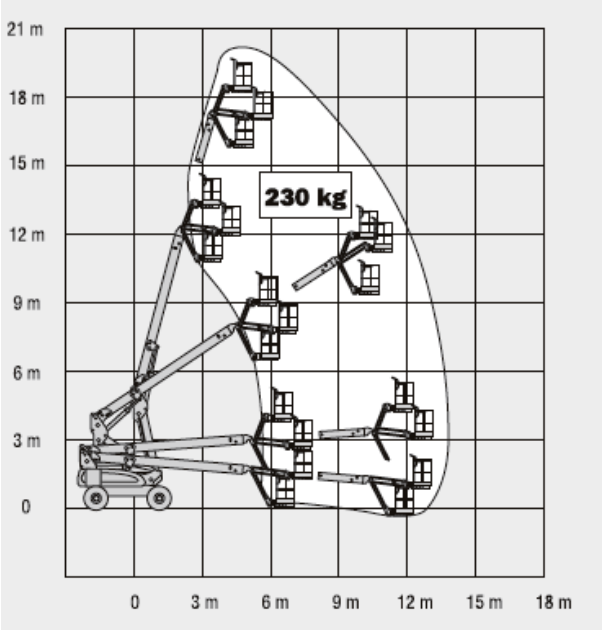

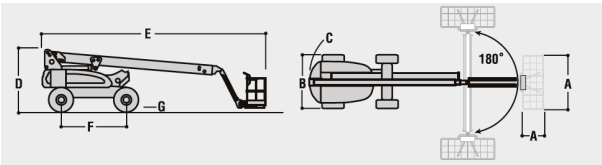

Grenoble: 04 76 98 81 82

Lyon: 04 37 49 12 72

www.smmi-nc.fr