LOCATION HAULOTTE HA 12IP

NA 12

Descriptif	Caractéristiques
ID/Réf	NA 12
Modèle	HAULOTTE HA 12IP
Hauteur de travail	12,00 m
Hauteur de plancher max	10,00 m
Déport max de travail	6,50 m
Longueur	5,40 m
Largeur	1,35 m
Hauteur en position de transport	2,10 m
Empattement	1,80 m
Garde au sol	0,16 m
Rotation de la tourelle	355°
Rotation de la nacelle	2*90°
Dimension maxi nacelle	1200*800
Charge utile en nacelle	230,00 kg
Pente admissible	3°
Poids total	5 945 kg
Rayon de braquage	24,00 m
Énergie	Électrique
CACES® requis	R486 - cat. B

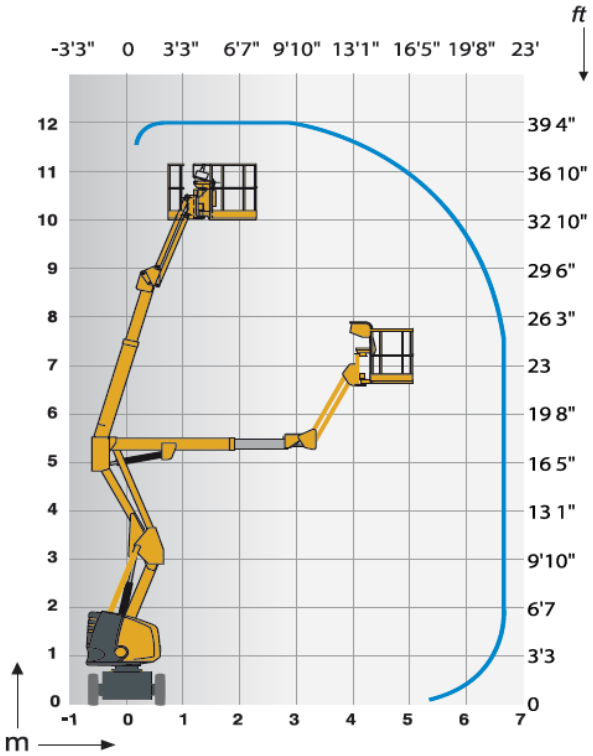

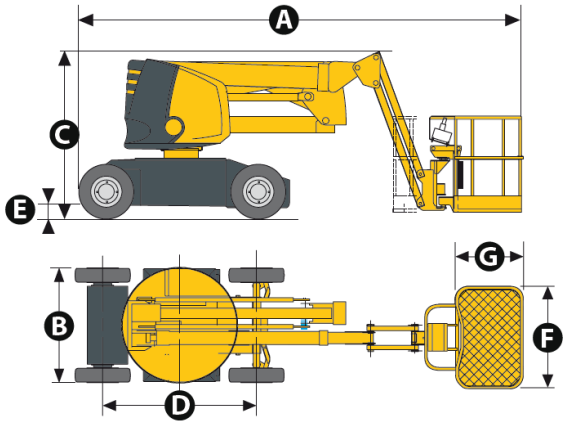

Grenoble: 04 76 98 81 82

Lyon: 04 37 49 12 72

www.smmi-nc.fr