LOCATION HAULOTTE COMPACT 12

NP 12

Descriptif	Caractéristiques
ID/Réf	NP 12
Modèle	HAULOTTE COMPACT 12
Hauteur de travail	11,98 m
Hauteur de plancher max	9,98 m
Longueur	2,49 m
Largeur	1,20 m
Hauteur en position de transport	2,14 m
Empattement	1,86 m
Garde au sol	0,13 m
Rotation de la tourelle	NA
Rotation de la nacelle	NA
Dimension maxi nacelle	3230*1200
Charge utile en nacelle	300,00 kg
Pente admissible	0°
Poids total	2 470 kg
Rayon de braquage	24,10 m
Énergie	Électrique
CACES® requis	R486 - cat. A

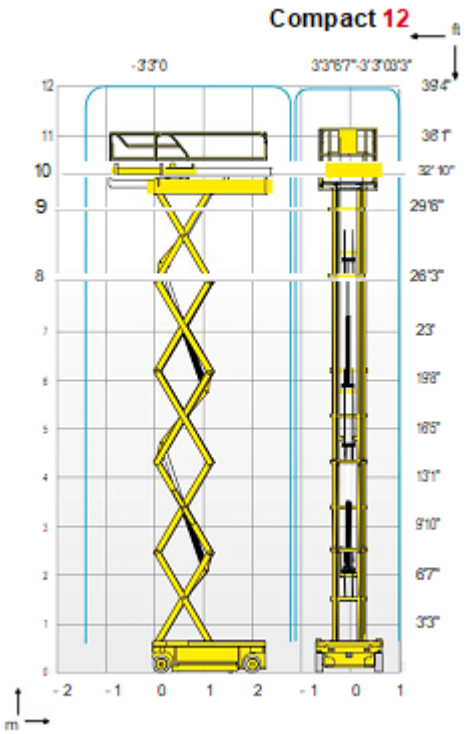

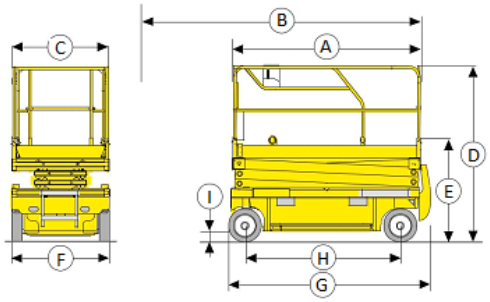

Grenoble: 04 76 98 81 82

Lyon: 04 37 49 12 72

www.smmi-nc.fr