LOCATION JLG TOUCAN 12 E

NM 12

Descriptif	Caractéristiques
ID/Réf	NM 12
Modèle	JLG TOUCAN 12 E
Hauteur de travail	12,65 m
Hauteur de plancher max	10,65 m
Déport max de travail	5,10 m
Longueur	3,65 m
Largeur	1,20 m
Hauteur en position de transport	2,00 m
Empattement	1,60 m
Garde au sol	0,10 m
Rotation de la tourelle	345°
Rotation de la nacelle	2*60°
Dimension maxi nacelle	1050*700
Charge utile en nacelle	200,00 kg
Pente admissible	3°
Poids total	4 900 kg
Rayon de braquage	26,00 m
Énergie	Électrique
CACES® requis	R486 - cat. B

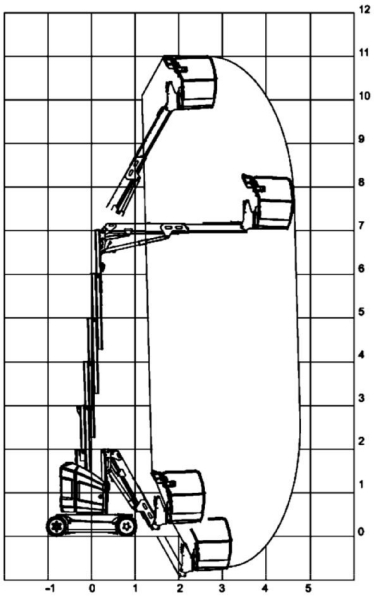

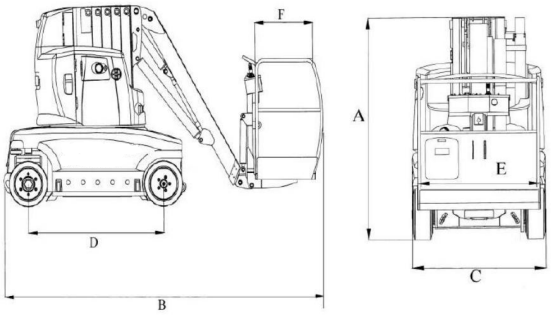

Grenoble: 04 76 98 81 82

Lyon: 04 37 49 12 72

www.smmi-nc.fr