LOCATION MULTITEL MT 222 EX

NVL 22

Descriptif	Caractéristiques
ID/Réf	NVL 22
Modèle	MULTITEL MT 222 EX
Hauteur de travail	22,20 m
Hauteur de plancher max	20,20 m
Déport max de travail	12,40 m
Longueur	6,74 m
Largeur	2,10 m
Hauteur en position de transport	2,98 m
Empattement	3,40 m
Garde au sol	NA
Rotation de la tourelle	400°
Rotation de la nacelle	2*90
Dimension maxi nacelle	1600*700
Charge utile en nacelle	200,00 kg
Pente admissible	1°
Poids total	<3500 kg
Rayon de braquage	NA
Énergie	Diesel
CACES® requis	R486 - cat. B

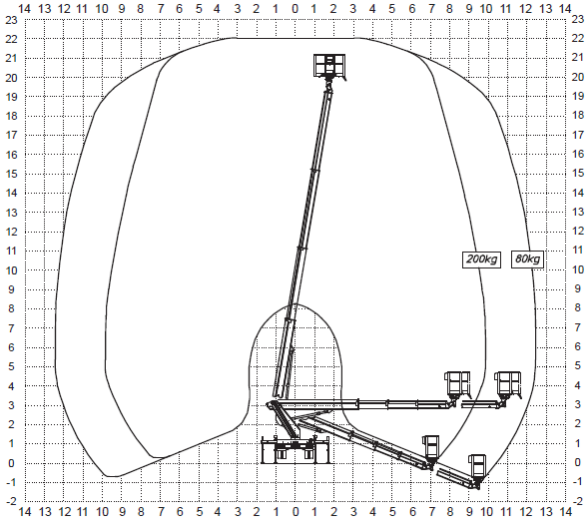

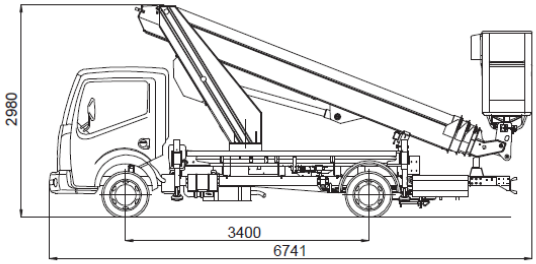

Grenoble: 04 76 98 81 82

Lyon: 04 37 49 12 72

www.smmi-nc.fr